FRONTHUBWERK

aktion

gültig bis 30. 06. 2016

Fronthubwerk

FS-4 28

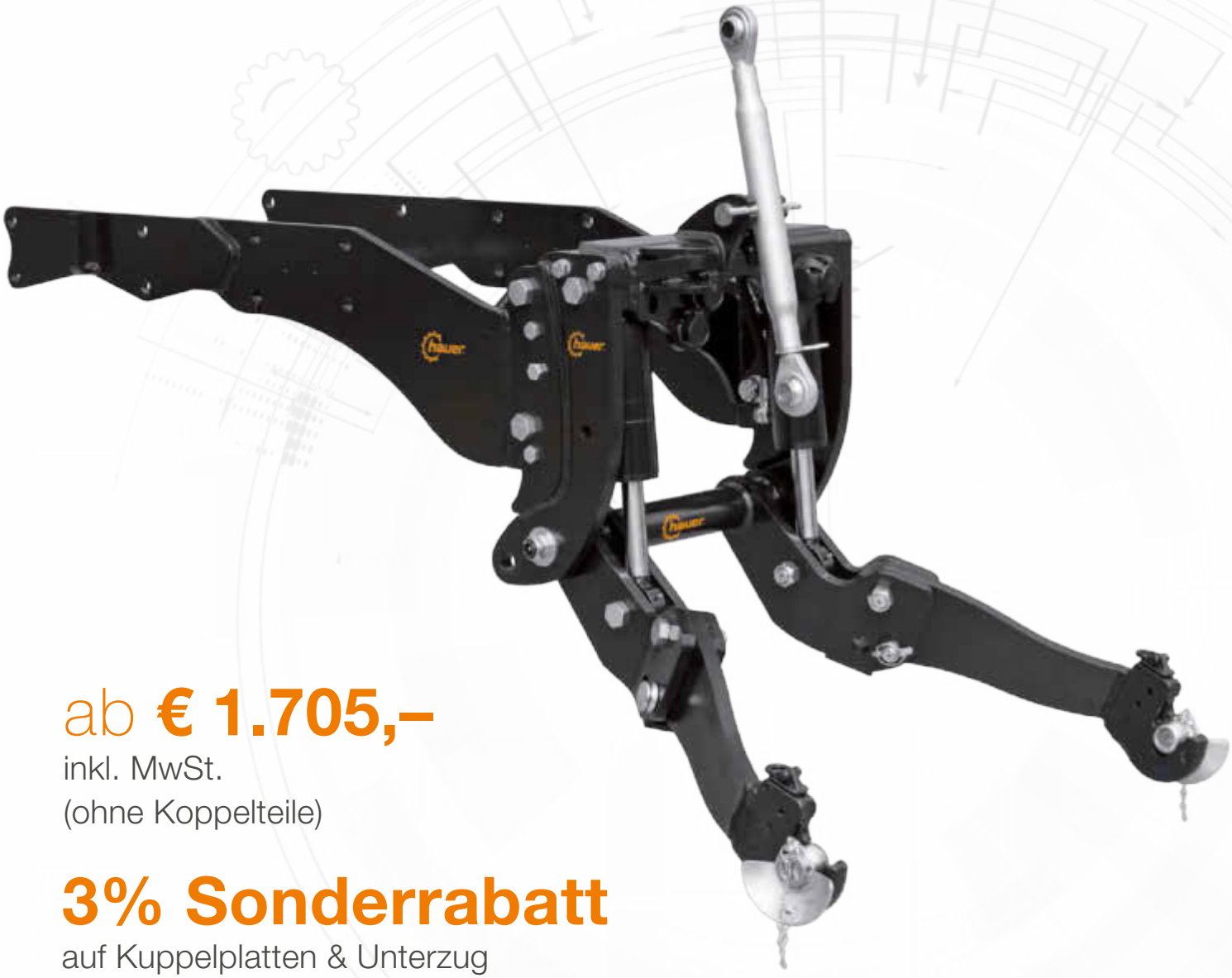

ab **€ 1.705,–**

inkl. MwSt.
(ohne Koppelteile)

3% Sonderrabatt

auf Kuppelplatten & Unterzug
(nur in Verbindung mit FS-4 28 Bestellung)

Fronthubwerk FS-4 28

SERIENAUSRÜSTUNG

- Unterlenker aufklappbar und abnehmbar mit Walterscheid-Schnellkuppler
- Pendelausgleich sperrbar
- Kugelgelenklager an den Zylindern
- Druckeinrichtung
- Absperrhahn
- Anschlussschläuche kurz
- integriertes Zugmaul
- Oberlenker
- inklusive Schrauben bzw. Bolzen
- Bohrungen für Unterzug Nachrüstung
- innenliegende Hydraulikzuleitungen (bei Fixanbau)
- Vorbereitung für Beleuchtungs-Steckdose
- Zusatzleitungen im Querträger
- elektrische Fernsteuerung
- 2.800 kg Hubkraft

IHRE VORTEILE

- hochwertige Bauweise
- bestmögliche Anpassung an die jeweilige Traktortype um Lenkeinschlag und Pendelweg zu erhalten
- Konstruktion der Anbauteile bis zum Kupplungsgehäuse für hohe Stabilität
- fix verschraubt oder abstellbare Variante
- einfach demontierbar zur Verwendung auf zweiten Traktor
- schräg angeordnete Unterlenker liegen beim Hochklappen eng am Hubwerk an – Frontlader kann ungehindert abgesenkt werden
- kombinierbar mit Kuppelplatte

Type	Ausführung	Preiskategorie (siehe rechts)	Kunden - Nettopreis inkl. 20% MwSt.
FS-4 28	Fix angebaute Version, mit Koppelteilen passend für jeweilige Traktortype, inkl. Schrauben- und Leitungssatz traktorseitig	A	€ 2.500,-
		B	€ 2.645,-
		C	€ 2.255,-
		D	€ 2.785,-
	zum Selbstanbau - ohne Koppelteile, oder vorhandenen Koppelteilen		€ 1.705,-
	Koppelteile kurz - zum Selbstanbau für Zweittraktor, ohne Leitungssatz traktorseitig		€ 110,-
	2 Stk. Zusatzleitungen mit Kupplungshälften		€ 160,-
	Sonderlackierung Fronthubwerk + Koppelteile		€ 60,-
	Koppelteile mit Leitungssatz, passend für Zweittraktor, Abstellstützen, Montage, etc.		lt. aktueller Preisliste

Bei der Montage des Fronthubwerkes anfallende Umbauarbeiten, durch auf dem Traktor vorhandene Anbauten wie Frontladerkonsolen, Frontgewichte usw., die nicht bei der Anpassung berücksichtigt werden konnten, müssen je nach Arbeitsaufwand verrechnet werden!

Kuppelplatte original HAUER oder EURO Gr. 3	Unterzug erforderlich	**3 % Sonderrabatt auf Listenpreise** nur in Verbindung mit FS-4 28 Bestellung
Kuppelplatte m. Anschluss an FS-4 Kombi-Anbauteile & kurzer Abstützung	kein Unterzug erforderlich	
Kuppelplatte zu Fremdschneepflug	Unterzug erforderlich	
Unterzug-Abstützung für Kuppelplatte		

lt. aktueller Preisliste

Der angeführte Sonderrabatt für Kuppelplatte und Unterzug ist nur gültig in Verbindung mit Bestellung eines Fronthubwerkes FS-4 28.

Gültig von 01. 10. 2015 - 30. 06. 2016. Sämtliche Preise sind unverbindliche Kundennettopreise in € inkl. MwSt. Die im Prospekt gezeigten Bilder können vom serienmäßigen Lieferumfang abweichen. Maße und Daten können je nach Ausstattung variieren. Technische Änderungen und Irrtümer vorbehalten.

CASE

3230 A, 4210 A, 4220 A, 4230 A, 4240 A		A
Maxxum 5120, 5130, 5140, 5150		A
CX 70, 80, 90, 100		A (C*)
CS 48, 52, 58, 63 A		A
CS 68, 75	Motor angeben	A (C*)
CS 78, 86, 94	Motor angeben	A
CS 85, 95, 105 PRO		A
CS 110		B (C)
CS 120, 130, 150		B (C)
JXU 70, 80, 90, 100		A (C*)
MAXXUM MX 100, 110, 120, 135		A
JX 65, 70		A
JX 60, 70, 80 T3		A (C)
JX 75, 80, 85	Motor T 2/3	A (C*)
JX 95	Motor T 2/3	A (C*)
JXC 1060, 1070, 1075		A
Quantum 65C, 75C		A
Farmall 65A, 75A		A (C*)
Farmall 85A		A (C*)
Farmall 95A, 105A, 115A		A (C*)
Farmall 55C, 65C, 75C		C
Farmall 85C, 95C, 105C	VA Bock angeben	A
Farmall 85U, 95U, 105U		A
Farmall 95U PRO, 105U PRO, 115U PRO		A
JXU 1070, 1080, 1090, 1100		A (C)
JXU 75, 85, 95, 105, 115		A (C)
MXU 100, 110		A (C)
Multicontroller 110, 120, 130		A (C)
Multicontroller 110 EP, 120 EP, 130 EP		A (C)
Xline 100/100		A (C)
MXU 115, 125, 135		B (C)
Multicontroller 115, 125, 140		B (C)
Multicontroller 115 EP, 125 EP, 140 EP		B (B)
Maxxum 110, 120, 130 EPCVX		A (C)
Xline 115, 125, 140		B (C)
Puma 125, 140		B (C)
MXM 120, 130, 140, 155		B (C)

CLAAS

Elios 210, 220, 230		A (C)
Nexos 240 F		A (C)
Celtis 426, 436, 446, 456		A (C)
Axos 310, 320, 330, 340		A
Ares 546, 556, 566		A (C)
Ares 616, 656, 696		A (C)
Ares 547, 557, 567, 597		A (C)
Ares 617, 657, 697		A (C)
Arion 410, 420, 430		A (C)
Arion 510, 520, 530, 540		A (C)
Arion 610, 620, 630, 640		A (C)

DEUTZ

DX 3.10, 3.30, 3.50		A (C)
DX 3.60, 3.65		A (C)
DX 3.70, 3.90		A (C)
DX 4.10, 4.30, 4.50, 4.70		A (C)
DX 6.11, AgroStar 6.21, AgroStar 6.31		A (C)
AgroXtra 4.07, 4.17		A (C)
AgroXtra 4.47, 4.57, AgroStar 4.68, 4.78		A (C)
AgroXtra 6.07, 6.17		A (C)
DX 4.10, 4.30, 4.50, 4.70		A (C)
AgroPrima 4.31, 4.51, 4.56		A (C)
Agrolux 67		A (C)
Agrolux 70		A (C)
Agroplus 70, 80		A (C)
Agroplus 77, 87		A (C)
Agroplus 75, 85, 95		A (C)
Agroplus 95 NEW		A (C)
Agroplus 310, 320	Fronthubwerk Vorbereitung	A (C)
Agroplus 310, 315, 320 Ecoline		A (C)
Agroplus 410, 420	Fronthubwerk Vorbereitung	A (C)
Agroplus 410 Ecoline		A (C)
Agrofarm 85, 100		A (C)
Agrofarm 410, 420, 430		A (C)
Agrofarm TTV 420,430		A (C)
5100, 5110, 5120		A (C*)
5090 C, 5100 C, 5110 C, 5120 C		C
5110 TTV, 5120 TTV, 5130 TTV		A (C*)
Agrotron 4.30, 4.80, 4.85, 4.90, 4.95 80, 85, 90, 100		A (C)
Agrotron TTV 410, 420, 430		A (C)
Agrotron 105, 106, 110, 115	GVA angeben	B (C)
Agrotron 106, 110, 115	GVA angeben	B (C)
108,118,128,120,130,150 6 lt. Motor	GVA abgeben	B (C)
Agrotron K 90, 100, 120	GVA abgeben	C
Agrotron K 410, 420, 430	GVA abgeben	C
Agrotron K 110	GVA abgeben	C
Agrotron K 610		C
Agrotrac 610		B (C)
Agrotron M 600, 610, 620		B (C)

FENDT

305, 306, 308, 309, 310,**	** Fgst-Nr. u. gefederte Vorderachse angeben	B
308 E, 309 E, 509C, 510C	** Fgst-Nr. u. gefederte Vorderachse angeben	B
311 LSA, 312 LSA,**	alter Vorderachsbock (3Loch)	B
307 CA, 308 CA, 309 C/Ci	** Fgst-Nr. u. gefederte Vorderachse angeben	A
304, 307	** Fgst-Nr. u. gefederte Vorderachse angeben	B
300 Vario		C

FIAT

65-90, 70-90, 80-90, 85-90		A (C)
65-94, 72-94, 88-94,	Fgst.Nr. angeben	A (C)
880-5 DT, 90-90 DT		B (C)
100-90, 110-90, 980 DT		B (C)
Winner F 100, 110, 115, 120, 130, 140		B

FORD

3430, 3930, 4130, 4630		A
4830, 5030		A
5610, 6410, 6610, 6810, 7610 und Allrad		A (C)
5640 A, 6640 A, 7740 A		A (C)
7840 A, 8240 A, 8340 A		A (C)
7710 A		A (C)
7810 A		A (C)

HÜRLIMANN

XA 56, 66, (SAME Dorado 56, 66)	Fgst-Nr. angeben	A (C)
XA 76, 86, (SAME Dorado 76, 86)	Fgst-Nr. angeben	A (C)
XA 606, 656, (SAME Dorado 60, 65)		A (C)
XA 607, 657, 658, (SAME Dorado 70, 75, 85)		A (C)
XA 60, XA 80	Fronthubwerk Vorbereitung	A (C)
XA 90, XA 100	Fronthubwerk Vorbereitung	A (C)
H 468, H 478, H 488 Prestige (SAME Explorer 70, 80, 90) 75 / 95 Prestige Tradition, (SAME Explorer 75, 95 Classic)		A (C)
XB 85, 95 (SAME Expl 85, 95)		A (C)
XB MAX 85, 100, 110		A (C)
XT 908, XT 909, XT 910.4, (SAME Silver 80, 90, 100-4) XT 85, 95, 110-4 Zyl., (SAME Silver 80, 90, 100-4)		B (C)
XT 910.6, (SAME Silver 100-6) XT 105 (SAME Silver 105)		B (C)
XT 115, 130 (SAME Silver 115, 130)		B (C)

JOHN DEERE

1950	Kabine angeben	A
2250, 2450, 2650, 2850	Kabine angeben	A
3350		A
3200, 3300, 3400, 3210, 3310, 3410		A (C)
5300, 5400, 5310, 5410		A (C)
5415, 5515		A (C)
5500, 5510		A (C)
5620, 5720, 5820		C
5055 E, 5065 E, 5075 E		C
5080, 5090, 5100 GF		C
5080, 5090, G		A (C)
5080R, 5090R, 5100R		C
5070 M, 5080 M, 5090 M, 5100 M		C
5075 M, 5085 M, 5100 M, 5115 M (USA)		C
6100, 6200, 6300, 6400, 6010, 6110, 6210, 6310, 6410		C
6120, 6220, 6320, 6420, 6420 S		C
6090 RC/MC, 6100 RC/MC, 6110 RC/MC		C
6105 M/R, 6115 M/R, 6125 R		C
6506, 6600, 6800, 6900, 6510, 6610, 6810, 6910		C
6620, 6820, 6920, 6920S		C
6230, 6330, 6430		C
6530, 6630, 6830, 6930, 6534		C

KUBOTA

M 6040, M 7040, M 6060, M7060		A
M 8540, M 9540, M 8560, M 9960		C
M 9960		A
108 S		C
128 X		C
130 X		C

LAMBORGHINI

654-55 Sprint, 664-55 Sprint, 664-60 Sprint, 664-65 Sprint		A (C)
674-70 Sprint, 674-75 Sprint, 684-85 Sprint		A (C)
R 2.56, 2.66	Fahrgestell-Nr. angeben	A (C)
R 2.76, 2.86	Fahrgestell-Nr. angeben	A (C)
R 2 60, 80	Fronthubwerk Vorbereitung	A (C)
R 2.60, R 2.70, R 2.80 Target		A (C)
R 2 90, 100	Fronthubwerk Vorbereitung	A (C)
R 2.90 Target		A (C)
R 3.75, 3.85, 3.95		A (C)
R 3 EVO 85, 100, 110		A (C)
VRT 4.100, 4.110		A (C)
Premium 850, 950, 1050 / R 4.85, 4.95, 4.110		B (C)
Premium 1060 / R 4.105		B (C)
R 674-70 DT, 674-70 Grand Prix LS R 774-80 DT, 774-80 Grand Prix LS R 874-90 DT, 874-90 Grand Prix LS		A (C)
R 3 EVO 85, 100		A (C)
Grand Prix Target 75, 95		A (C)
NITRO 100, 110, 120		A (C*)
NITRO 110 VRT, 120 VRT, 130 VRT		A (C*)
R 6.100, 6.120 R 6.100, 6.120, 6.125 DCR	GVA angeben	C
R 6.110, R 6.115 DCR	GVA angeben	C

Hinweisnummern bei Traktortypen (bei Frontlader) beachten!
Lieferbar für angeführte Traktortypen - alle ohne Frontgrundgewicht! Zu Traktortypen, die nicht in dieser Liste aufscheinen, erbitten wir Ihre Anfrage.

LANDINI		
6880, 7880, 8880		A
Alpine 65, 75, 85 Sherpa		A (C)
Alpine 60, 70, 80, 85 GT (Sherpa)	Vorderachsbock angeben	A (C)
Alpine 65, 75, 85 Standard		A (C)
Alpine 60, 70, 80, 85 Standard	Vorderachsbock angeben	A (C)
Powerfarm 75, 85, 95, 105 - 80, 90, 100, 105 T3		A (C)
5-5080 H, 5-090 H, 5-100 H, 5-110 H		A (C)
5-090 H, 5-100 H, 5-110 H, 5-115 H T4i		A (C)
Power Mondial		A (C)
LINDNER		
948 A, 958 A		A
Geotrac 50, 60, 65	Scheinwerfer oben -sonst Umbausatz von Lindner	A (C*)
Geotrac 70, 75, 80, 85	Scheinwerfer oben -sonst Umbausatz von Lindner	A (C*)
Geotrac 100		A (C*)
Geotrac 63, 73, 64, 74		A (C*)
Geotrac 83, 93		A (C*)
Geotrac 84		A (C)
Geotrac 74 EP, 84 EP		A (C)
Geotrac 84 EP PRO, 94 PRO		A (C)
Geotrac 94		A (C)
Geotrac 103		A (C*)
Geotrac 104, 114, 124		A (C)
114 EP, 134 EP	zu orig. Frontzapfwelle	A (C*)
1450, 1500, 1600	Scheinwerferumbau!	A
Li 1650, 1700 / 1750	Scheinwerferumbau!	A (C*)
MASSEY FERGUSON		
352 A		A
362, 372, 382	neuer Vorderachsbock	A
3050 A, 3060 A, 3065 A und Freisicht		A
3070 A		A
3075 A, 6150 A		A
4225, 4235, 4245, 4255 HV/LP		A (C)
4235, 4245, 4255 Standard		A (C)
4325, 4335, 4345, 4355 HV/LP		A (C)
4335, 4345, 4355 Standard		A (C)
4365 Standard		A (C)
4260, 4360, 4270, 4370		A (C)
6110, 6120, 6130, 6140		A (C)
6160, 6170, 6180		B
6235, 6245, 6255 HV		A (C)
6235, 6245, 6255, 6265 Standard		A (C)
365, 375, 390,	Fgst-Nr. u. Vorderachsbock angeben	A
2430 GE, 2435 GE, 2440 GE		A (C)
2430 ST, 2435 ST, 2440 ST		A (C)
3615, 3625, 3635, 3645, 3630, 3640, 3650		A (C)
4445, 4455		A (C)
5410, 5420, 5430, 5440, 5450		A (C)
5608, 5609, 5610		A (C*)
5611, 5612, 5613		A (C)
5425, 5435, 5445, 5455 Freisicht (HV) + Tier III		A (C)
5425, 5435, 5445, 5455, 5460 Standard (KL)	Maske u. Motor angeben (TIER III)	A (C)
5465	Maske u. Motor angeben (TIER III)	A (C)
5470, 5480, 6460, 6470, T3/Sisu GVA angeben		A (C)
6445, 6455 Freisicht (HV)		A (C)
6445, 6455, 6460, 6470 Standard (KL) GVA angeben	Maske u. Motor angeben (TIER III)	A (C)
5465, 5475, 6465, 6475, 6480, 7465, 7475, 7480 T3/Sisu		A
6612, 6613, 6614, 6615, 6616		A
Mc CORMICK		
CX 70, 80, 90, 100, 75, 85, 95, 105, 90 T3		A (C*)
CX 100 T3, 110 T3		A (C*)
CX 65 LC, 75 LC, 85 LC		A (C)
CXL 70, 75, 80, 85 T3 (Yanmar)	Vorderachsbock angeben	A (C)
CX 65 L, 75 L, 85 L		A (C)
CXLC 80 T3 (Yanmar)	Vorderachsbock angeben	A (C)
C 80 L		A (C)
C 75 Max, C 85 Max, C 95 Max, C 105 Max		A (C)
Cmax 80, 90, 100, 105 TIER 3		A (C)
T max 80, 90, 100, 110		A (C)
X 4.50, X4.60, X4.70		A (C)
X 60.20, X 60.30, X 60.40, X 60.50		A (C*)
MC 115 / MC 110, 115, 130 T3		B (C)
MTX 120, 125 / MC 120, 135 P6		B (C)
MTX 120, 135, 150, 165, 185 Beta power		B
MC 120, 135		B (C)
NEW HOLLAND		
TN 55 D, TN 65 D, TN 70 D, TN 75 D		A (C)
TN 60 DA, TN 70 DA, TN 75 DA		A (C)
T 4020, 4030		A (C)
T 4.55, T4.65, T4.75 Powerstar		C
T 4.75, T 4.85, T 4.95, T 4.105	Vorderachsbock angeben	A
TN 85 DA, TN 95 DA		A (C*)
T 4040, 4050		A (C*)
TNS 55, 65, 75, TNS-A 60, 70, 75		A
L 60, L 65, L 75, L 85, L 95, 4670, 4835, 5670, 6670, 7670 TL 70, TL 80, TL 90, TL 100		A (C*)
TL 70 A, TL 80 A, TL 90 A, TL 100 A		A (C)
T 5030, 5040, 5050, 5060, 5070		A (C)
T 5.95, T 5.105, T 5.115	Vorderachsbock angeben	A
T 5.95, T 5.105, T5.115	Electrocommand	A
TD 70 D, TD 80 D, TD 90 D, TD 75 D, TD 85 D		A (C*)
TD 95 D		A (C)
TD 5010, 5020, 5030		A (C)
TD 5040, 5050		A (C)
TD 5.65, TD 5.75		A (C*)
TD 5.85		A (C*)
TD 5.95, TD 5105, TD 5115		A (C*)
TS 90, TS 100, TS 110		A (C)
TS 115		A (C)
TS 100 A, TS 110 A, T 6010, T 6020, T 6040, T 6060		A (C)
T6120, T6140, T6150, T6160		A (C)
TS 115 A, TS 125 A, TS 135 A, T 6030, T 6050, T 6070		B (C)
T6155, T6165, T6175		B (C)
TM 115, TM 125, TM 135, TM 150, TM 165 Super Steer		B (C)
TM 100, 115, 135		B (C)
TM 115, 120, 125, 130, 135, 140, 150, 155		B (C)
SAME		
Dorado 55, 60, 65		A (C)
Dorado 56, 66	Fgst.-Nr. angeben!	A (C)
Dorado 70, 75, 85		A (C)
Dorado 76, 86	Fgst.-Nr. angeben!	A (C)
Dorado³ 60, 80	Fronthubwerk Vorbereitung	A (C)
Dorado³ 60, 70, 80 Classic		A (C)
Dorado³ 90, 100	Fronthubwerk Vorbereitung	A (C)
Dorado³ 90 Classic		A (C)
Silver 80, 90, 100-4 Zyl., 85, 95, 110-4 Zyl.		B (C)
Silver 100-6, 105		B (C)
Explorer 70, 80, 90 II Top		A (C)
Explorer 70, 80, 90 DT Freisicht, Acqua Speed 95		A (C)
Explorer 75, 85, 95 EURO II		A (C)
Explorer ³ 85, 100		A (C)
Explorer ³ 85, 100, 110		A (C)
Silver 100/110 Continuo		A (C)
Virtus 100, 110, 120		A (C*)
Virtus J 90, 100, 110, 120		C
Iron 100, 120 - 100, 110, 125 T3	GVA angeben	C
Iron 110 T2, 115 T3	GVA angeben	C
STEYR		
8060 A		A
8065 A		A
8070 A		A
8075 A, 8085 A		A
8080 A, 8090 A		A
8100, 8110, 8120, 8130 und Allrad		B
955 A, 964 A, 970 A		A
M 948 A, M 952 A, M 958 A, M 963 A		A
M 968 A, M 975 A	Motor angeben	A (C*)
9078 A, 9086 A, 9094 A		A
M 9078 A, M 9083, M 9086 A, M 9094	Motor angeben	A
9105 A		B (C)
9115 A, 9125 A, 9145 A		B (C)
M 9080, M 9090, M 9100		A
9080, 9090, 9100 MT, 9085, 9095, 9105		A
Kompact 360, 370, 375		A (C*)
4065, 4075		A (C)
Kompakt 4055S, 4065S		C
Kompakt 4.85, 4.95		A (C*)
Kompakt 4085, 4095		A (C*)
Kompakt 4085, 4095, 4105 ecotech	Vorderachsbock angeben	A
Multi 4095, 4105, 4115		A
Profi 4100, 4115, 4120, 4130		A (C)
Profi 4110, 4120, 4130 CVT		A (C)
Profi 6115, 6125, 6135, 6140		B (C)
Profi 6125, 6140 ecotech		B (C)
VALTRA		
6200, 6250, 6350, 6300 Mezzo 6400, 6600, 6800 Mezzo 6250 Hi, 6350 Hi, 6550 Hi, 6650 Hi, 6850 Hi	inkl. Kühlerkonsole	D
- bei gleichzeitiger Bestellung mit Frontzapfwelle		A
- bei gleichzeitiger Frontladermontage - nur Fronthubwerk abnehmbar möglich Abstellstützen sind erforderlich lt. Preisliste 01.04.2011		
8050, 8150, 8050 Hi, 8150 Hi	inkl. Kühlerkonsole	D
8350 Hi, 8450 Hi, 8550 Hi, 8950 Hi, 8450, 8550, 8750	inkl. Kühlerkonsole	D
- bei gleichzeitiger Bestellung mit Frontzapfwelle		A
- bei gleichzeitiger Frontladermontage - nur Fronthubwerk abnehmbar möglich Abstellstützen sind erforderlich lt. Preisliste 01.04.2011		
A 75, A 85, A 95	neue Maske	A (C)
C 90, C 100e, C 110, C 120, C 120e, C 130, C 150		B (C)
N 91 , 101 , 111 , 121 , 141, 122, 142		B (C)
N 82, 92		A (C)
A 83, A 93		A (C)
N 113, 123, 143, 163		C

(C) in Verbindung mit Hauer Frontlader Anbaukonsole OR + TBS
(C*) nur in Verbindung mit Hauer Frontlader Anbaukonsole TBS

Wichtiger Hinweis: Das Fronthubwerk FS-4 28 ist für Traktoren bis 110 PS geeignet. Über 110 PS ist es nur für leichte, bzw. Tragarbeiten zu verwenden!

Kombi - Kuppelplatte

stabil - universell - rationell

Die durchdachte Konstruktion der HAUER Kombi-Kuppelplatte basiert auf unserer jahrzehntelangen Erfahrung bei Schneepfluganbauten auf dem Kommunalsektor.
Stabile Bauweise, optimale Befestigung und universelle Einsetzbarkeit sind die besonderen Vorteile der Kombi-Kuppelplatte, mit der wir die Möglichkeit geschaffen haben, Schneepfluganbau und Fronthubwerksanbau miteinander zu kombinieren.

Kombi-Kuppelplatte fix verschraubt...

... oder mit Steckbolzen befestigt

Die Basis für den universellen Anbau sind die Kombi-Koppelteile des Fronthubwerkes.
Sind diese Koppelteile auf dem Traktor montiert, können Sie wahlweise das Fronthubwerk oder die Kombi-Kuppelplattte anbauen. Hier haben Sie die Möglichkeit das Hubwerk oder die Kuppelplatte mit groß dimensionierten Steckbolzen zu befestigen oder fix mit den Koppelteilen zu verschrauben.
Die Verwendung derselben Anbauteile macht den kombinierten Anbau nicht nur einfacher, sondern auch kostengünstiger - eine optimale, wirtschaftliche Lösung.

Kombi-Kuppelplatte abnehmen....

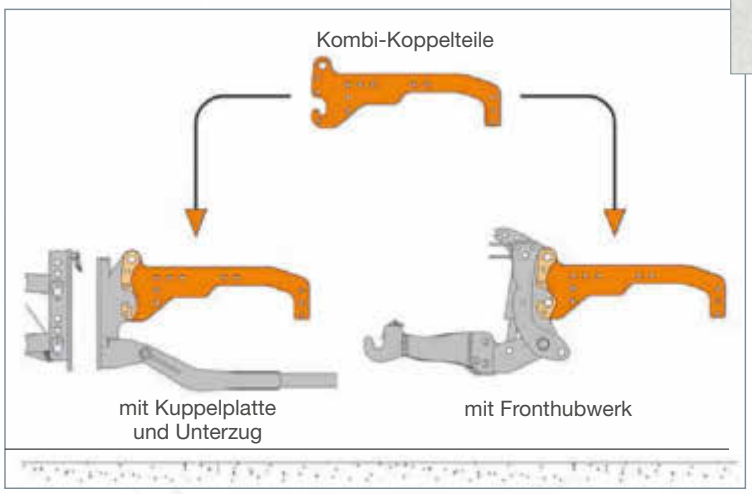

Fronthubwerk montieren!

Lieferbar ist die Kombi-Kuppelplatte in der Ausführung original HAUER oder EURO - Größe 3.

Innovative Technik - vom Profi - für Profis

Bauweise:

Das Fronthubwerk “FS-4” besteht aus zwei Baugruppen: dem Fronthubwerk und den Kombi-Anbauteilen.
Durch diese konstruktive Trennung ist es möglich, zwei Varianten anzubieten. Eine mit den Anbauteilen fix verschraubte Ausführung und eine abstellbare Variante. Bei dieser wird das Hubwerk mittels groß dimensionierten Bolzen an den Anbauteilen befestigt. So lässt es sich mit Hilfe der Abstellstützen einfach demontieren. Das Fronthubwerk kann dadurch auch auf einem zweiten Traktor verwendet werden. Hier werden nur noch die Anbauteile und die Hydraulikleitungen benötigt.

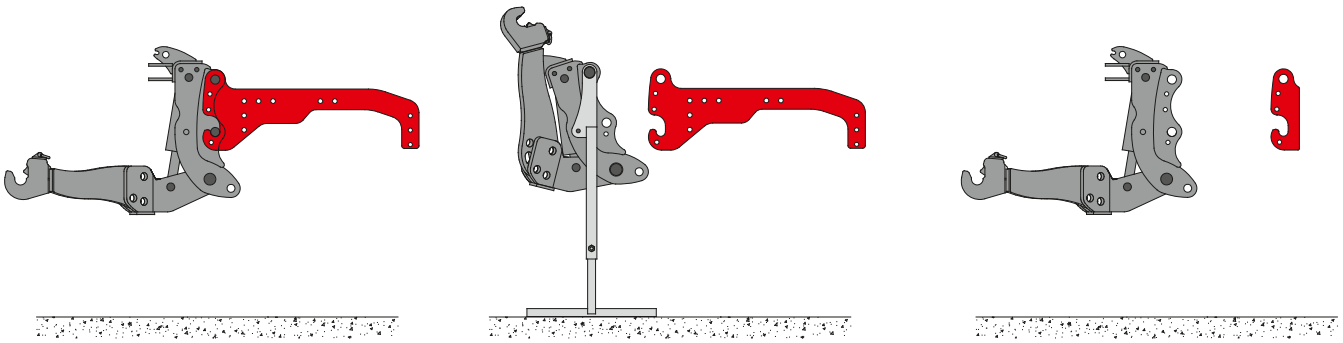

Die Kombi-Anbauteile sind auch in einer kurzen Version zum Selbstanbau an den Traktor lieferbar.

- robust
- kraftvoll
- universell

Bei der Anpassung der Fronthubwerke an die jeweilige Traktortype wird besonders auf die Erhaltung von Lenkeinschlag und Pendelweg geachtet.
Die Konstruktion der Anbauteile erfolgt bis zum Kupplungsgehäuse der Maschine um möglichst große Stabilität zu gewährleisten.

technische Daten:

TYPE	Kategorie Fanghaken	Hubkraft	bis ca. PS	Zylinder	Gewicht
FS-4 28	2* / 2	2800 kg	110	80/35	165 kg

* auf Wunsch Kat 1

© by Hauer 9/2015

Gültig von 01. 10. 2015 - 30. 06. 2016. Sämtliche Preise sind unverbindliche Kundennettopreise in € inkl. MwSt. Die im Prospekt gezeigten Bilder können vom serienmäßigen Lieferumfang abweichen. Maße und Daten können je nach Ausstattung variieren. Technische Änderungen und Irrtümer vorbehalten. Lieferung über den Fachhandel.